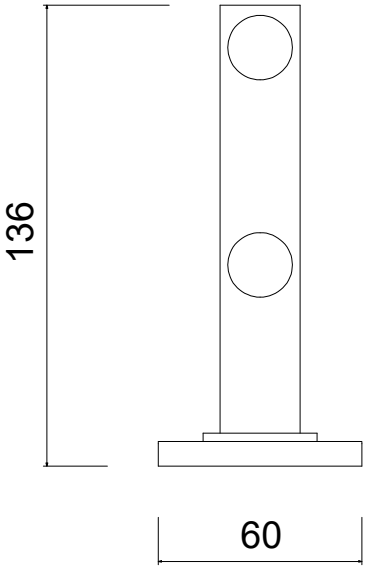
136
60

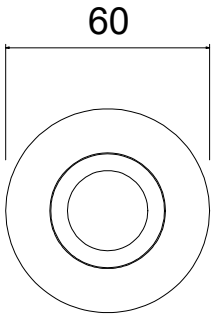
60

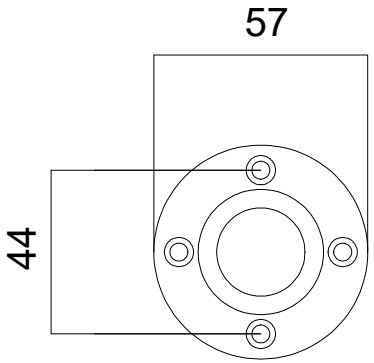
57
44