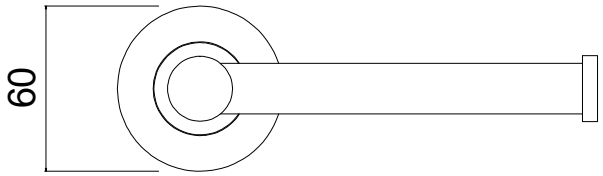
60

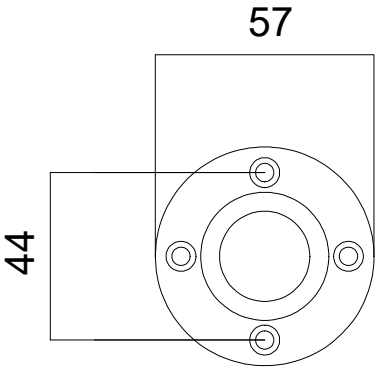
57
44

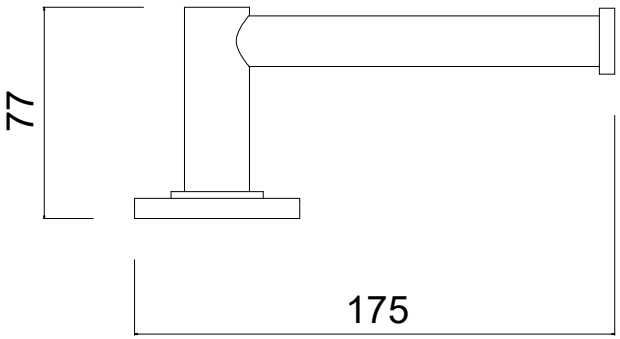
77
175